VENTIL-ECO
Gaines et accessoires de ventilation

Tél 021 702 54 54
Fax 021 702 54 56

www.ventil-eco.ch
E-mail: info@ventil-eco.ch

☐ Demande d'offre ☐ Commande

Entreprise		Date de livraison	
Date de la commande		Nom du monteur	
Chantier		Téléphone	
Responsable		Page	

CÔNE QUADRATIQUE

Cadres	
Bord lisse	BL
Cadre M20	M20
Cadre M30	M30
Bord plié	BP
Fond fixé	FF
Cadre à couper	*

Etanchéité	
Classe B	B
Classe C	C
Etanche cuisine	D
Salle Blanche	D
Désenfumage	D

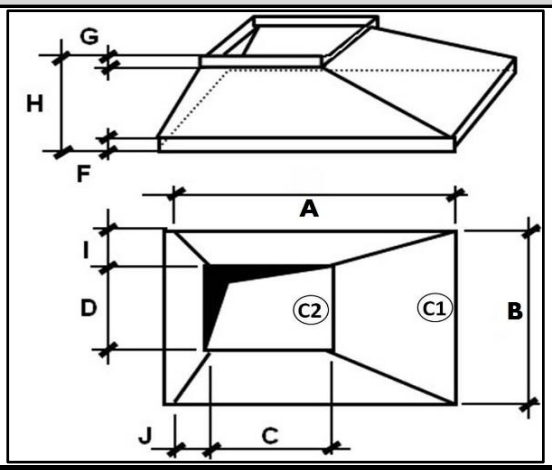

Matière	
Galva	G
Aluminium	Al
Inox	V2A
Inox	V4A
Cuivre	Cu
Zinc-Titane	ZT

Isolation	
Thermique	TH
Acoustique	AC
Phonique	PH
Coupe-feu	CF
Autre….	

Pos.	Nbre	A	B	C	D	H	Prolongation		Déviation		Cadre		Matière	Classe Etanch.	Remarque
							F	G	I	J	C1	C2			